TKS
LUMINÁRIAS & VENTILADORES

PLAFON STALACTITE KIT 4 (48 PEÇAS)

4 Unid. 1421 (A = 285mm) RETO
8 Unid. 1422 (A = 250mm) INCLINADO
4 Unid. 1423 (A = 335mm) RETO
8 Unid. 1424 (A = 300mm) INCLINADO
4 Unid. 1425 (A = 385mm) RETO
8 Unid. 1426 (A = 350mm) INCLINADO
4 Unid. 1427 (A = 435mm) RETO
8 Unid. 1428 (A = 400mm) INCLINADO

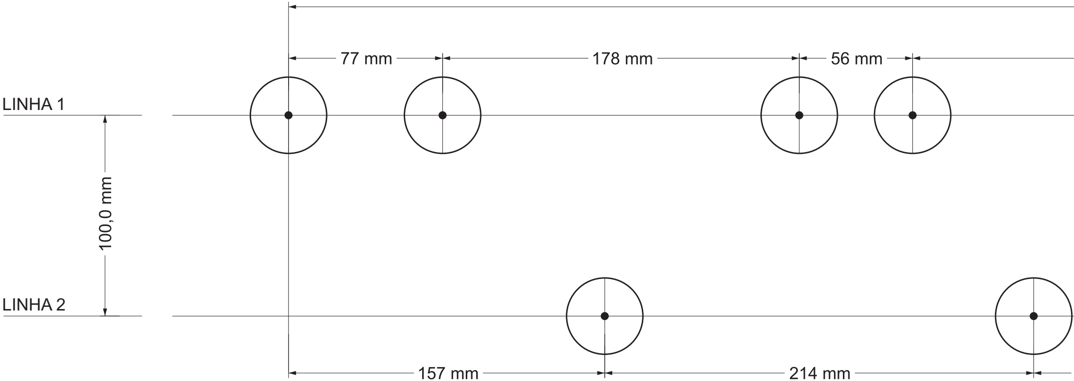
77 mm
178 mm
56 mm
LINHA 1
100,0 mm
LINHA 2
157 mm
214 mm

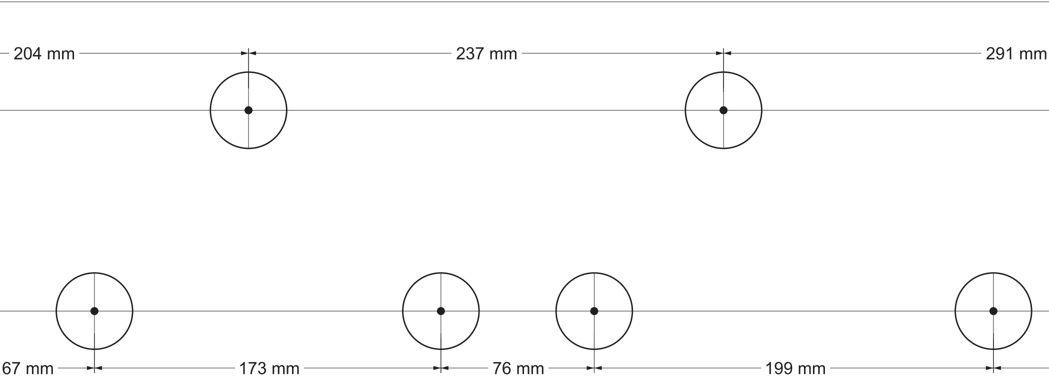
204 mm
237 mm
291 mm
67 mm
173 mm
76 mm
199 mm

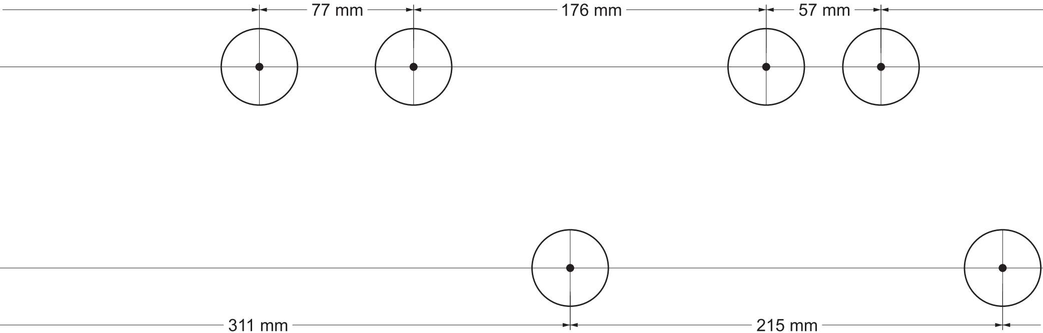
77 mm
176 mm
57 mm
311 mm
215 mm

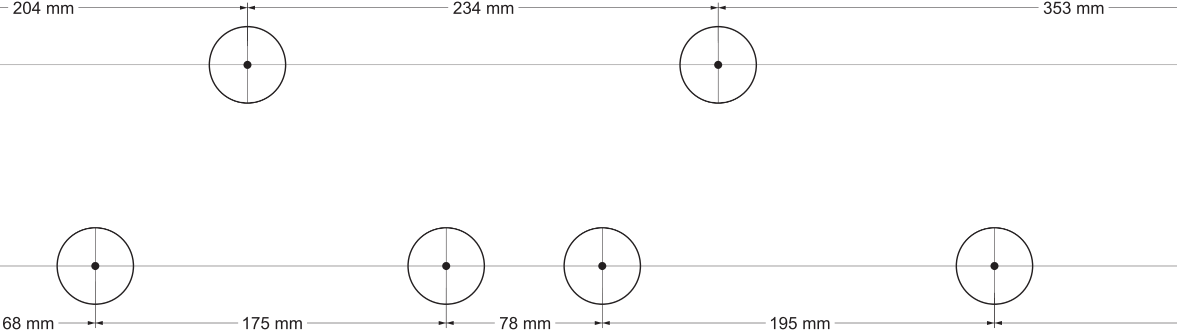
204 mm
234 mm
353 mm
68 mm
175 mm
78 mm
195 mm

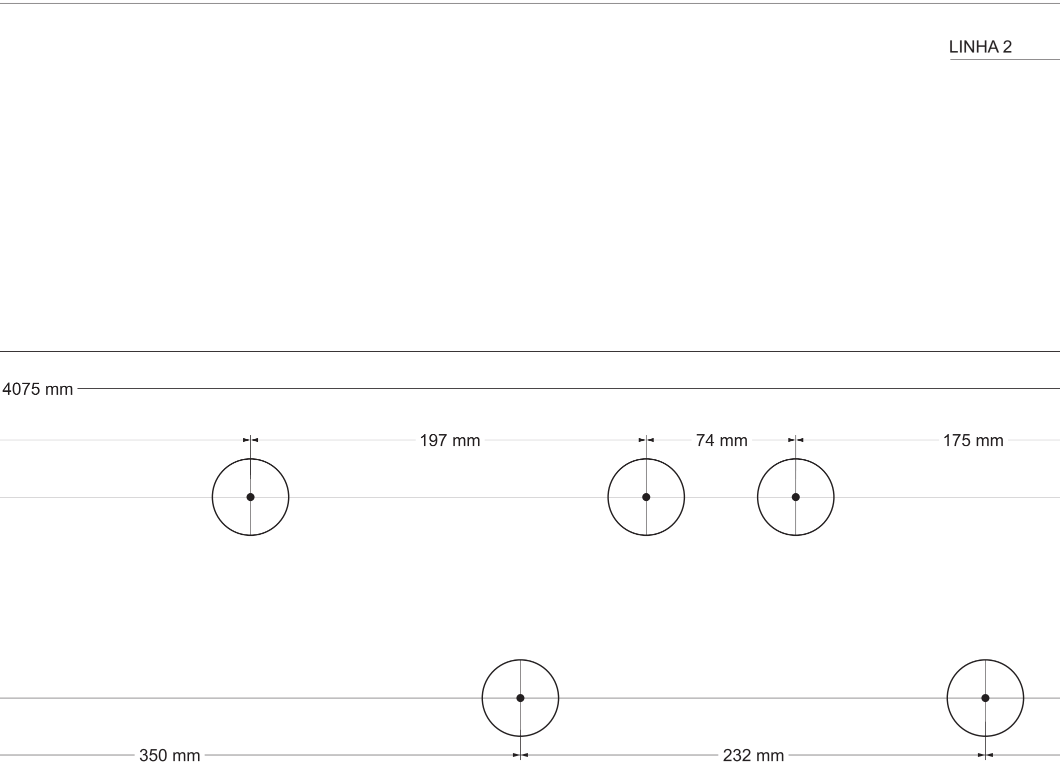
LINHA 2
4075 mm
197 mm
74 mm
175 mm
350 mm
232 mm

LINHA 1

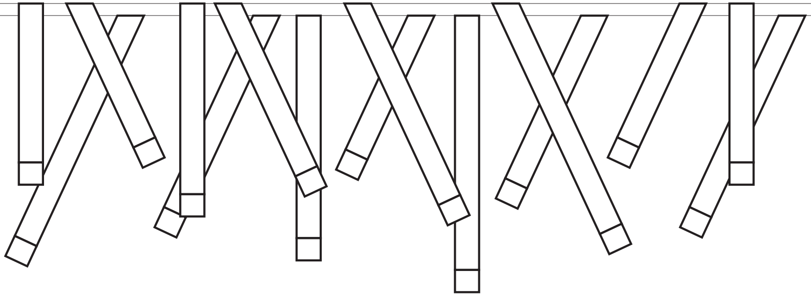

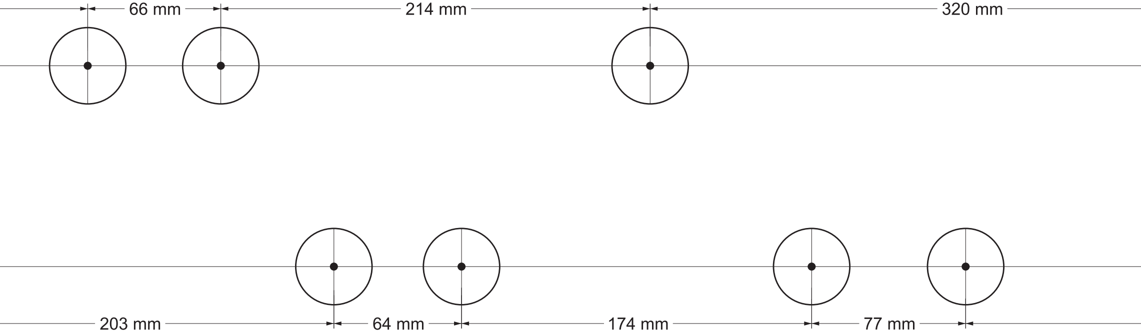
66 mm
214 mm
320 mm
203 mm
64 mm
174 mm
77 mm

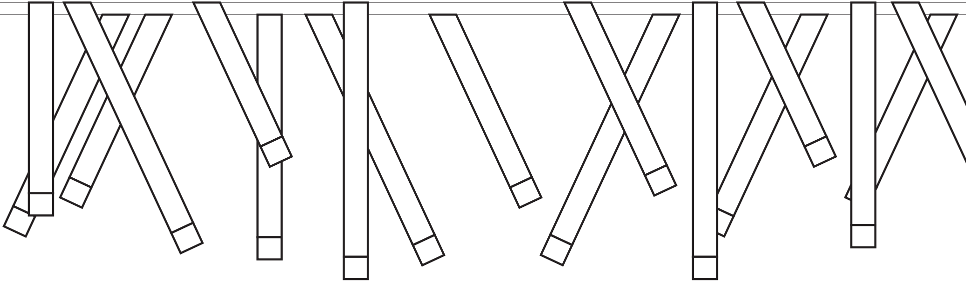

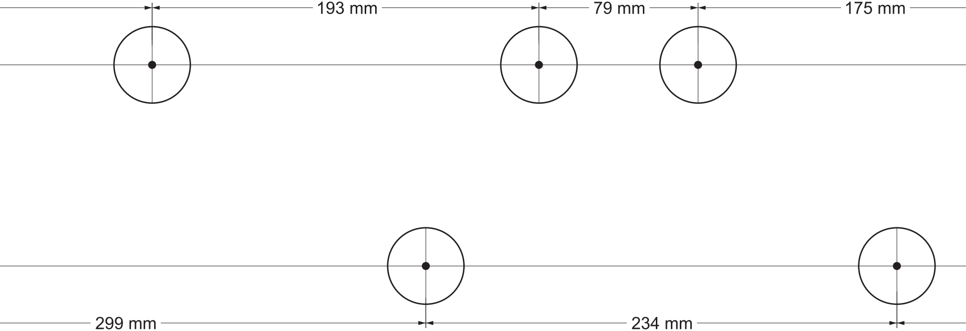
193 mm
79 mm
175 mm
299 mm
234 mm

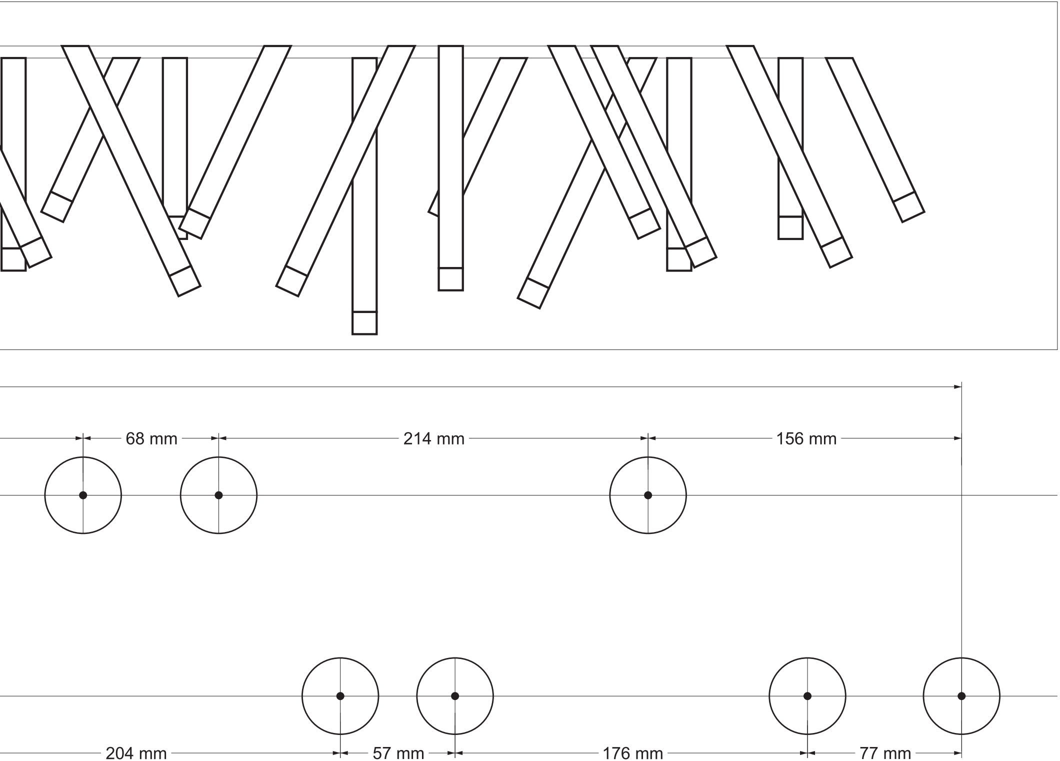
68 mm
214 mm
156 mm
204 mm
57 mm
176 mm
77 mm