TKS
LUMINÁRIAS & VENTILADORES

PLAFON STALACTITE KIT 2 (24 PEÇAS)

2 Unid. 1421 (A = 285mm) RETO
4 Unid. 1422 (A = 250mm) INCLINADO
2 Unid. 1423 (A = 335mm) RETO
4 Unid. 1424 (A = 300mm) INCLINADO
2 Unid. 1425 (A = 385mm) RETO
4 Unid. 1426 (A = 350mm) INCLINADO
2 Unid. 1427 (A = 435mm) RETO
4 Unid. 1428 (A = 400mm) INCLINADO

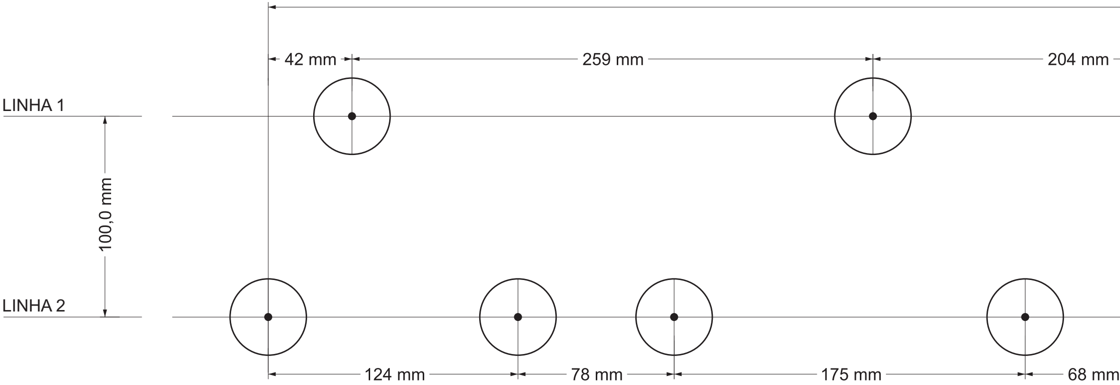
42 mm
259 mm
204 mm
LINHA 1
100,0 mm
LINHA 2
124 mm
78 mm
175 mm
68 mm

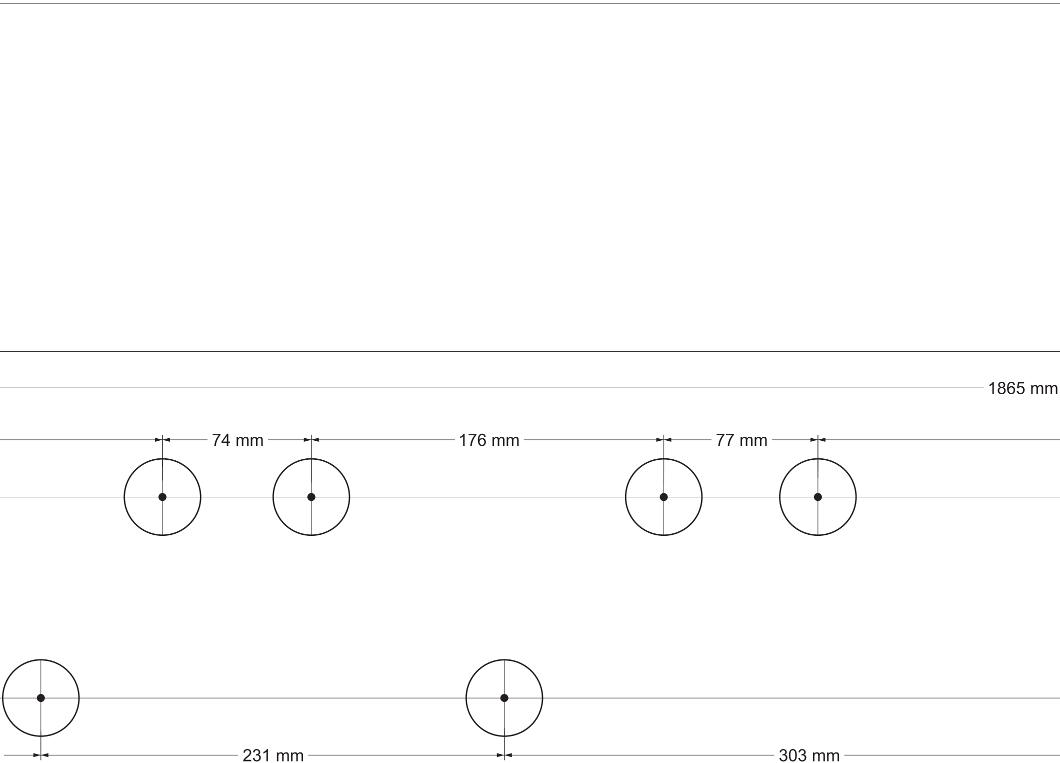
1865 mm
74 mm
176 mm
77 mm
231 mm
303 mm

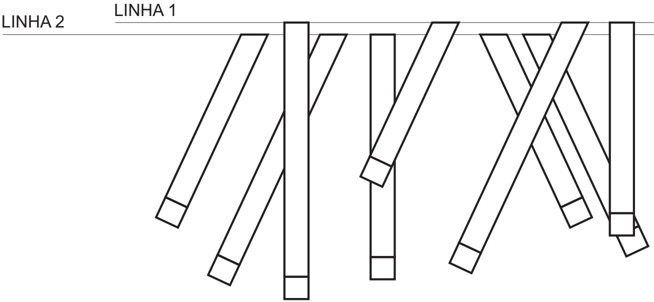
LINHA 1
LINHA 2

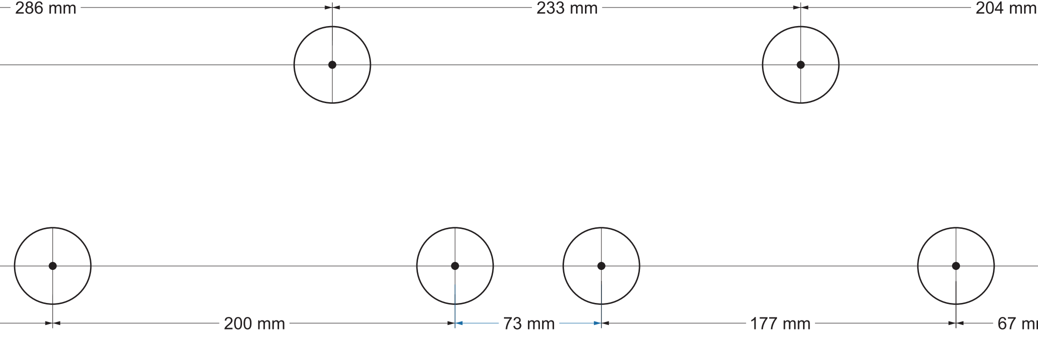
286 mm
233 mm
204 mm
200 mm
73 mm
177 mm
67 m

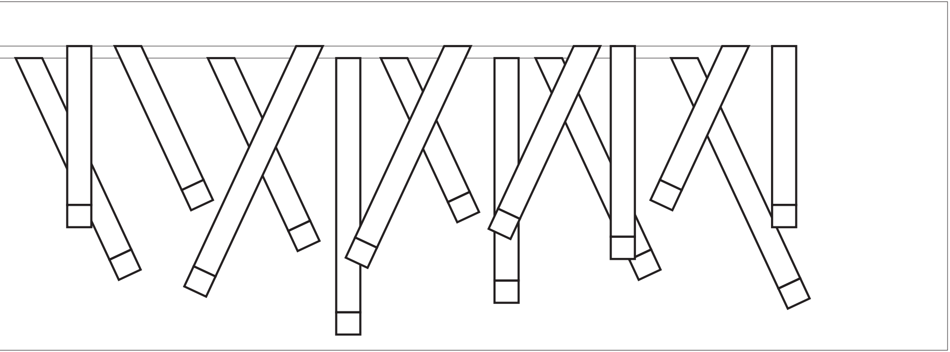

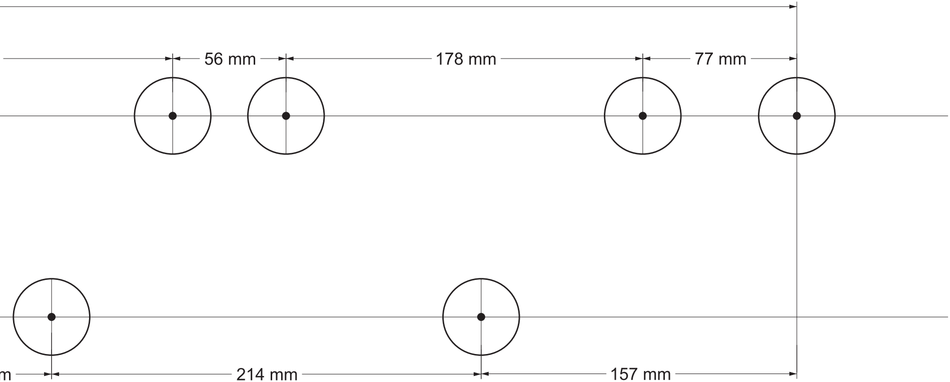
56 mm
178 mm
77 mm
m
214 mm
157 mm